THÖNI

TTV OX

THÖNI TROCKENVERGÄRUNG IM CONTAINER

www.thoeni.com

FLEXIBLE VERGÄRUNG IM CONTAINER

Thöni entwickelt und produziert seit über 25 Jahren industrielle Biogasanlagen zur Trocken- und Nassvergärung organischer Abfallstoffe. Mit dem TTV OX Fermenter präsentiert Thöni eine flexible und kompakte Lösung zur Vergärung im kleinen Stil, die besonders für die lokale, energetische Verwertung organischer Abfallstoffe im urbanen Bereich geeignet ist.

Der TTV OX Fermenter ist genauso solide und robust ausgeführt wie ein großer TTV Fermenter – nur eben kleiner. Ein Micro Pfropfenstromfermenter.

Die kompakte Bauweise macht es möglich, die gesamte Fermentertechnik in einem einzigen Standardcontainer zu integrieren. Der eigentliche Gärprozess läuft rund um die Uhr, ganzjährig automatisiert und wartungsfrei. Somit muss das Innenleben des Fermenters während der gesamten Lebensdauer nicht gewartet werden.

EINTRAGSSEITE MIT STOPFSCHNECKE UND RÜHRWERKSGETRIEBE

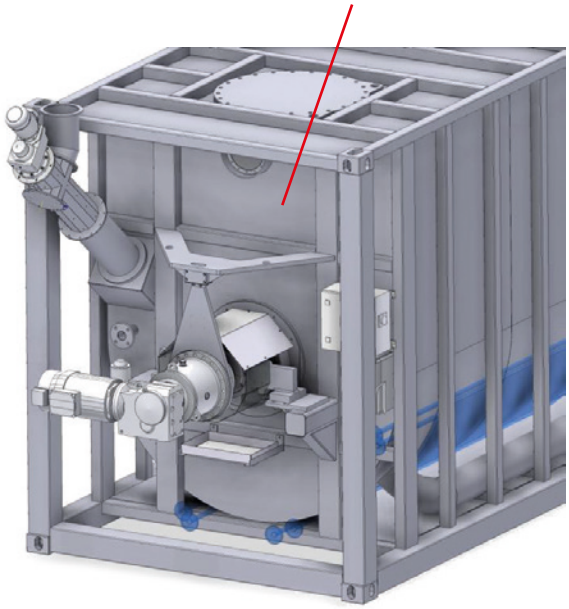

HÖCHSTLEISTUNG IM TTV OX

- Vergärung verschiedenster organischer Inputstoffe mit hohem Trockensubstanzgehalt
- Unempfindlich gegen hohen Störstoffanteil
- Perfekte Homogenisierung von Substraten

TTV OX PADDELRÜHRWERK
PERFEKTE HOMOGENISIERUNG
DES SUBSTRATES

AUTOMATISIERTER
GÄRPROZESS (24/7)

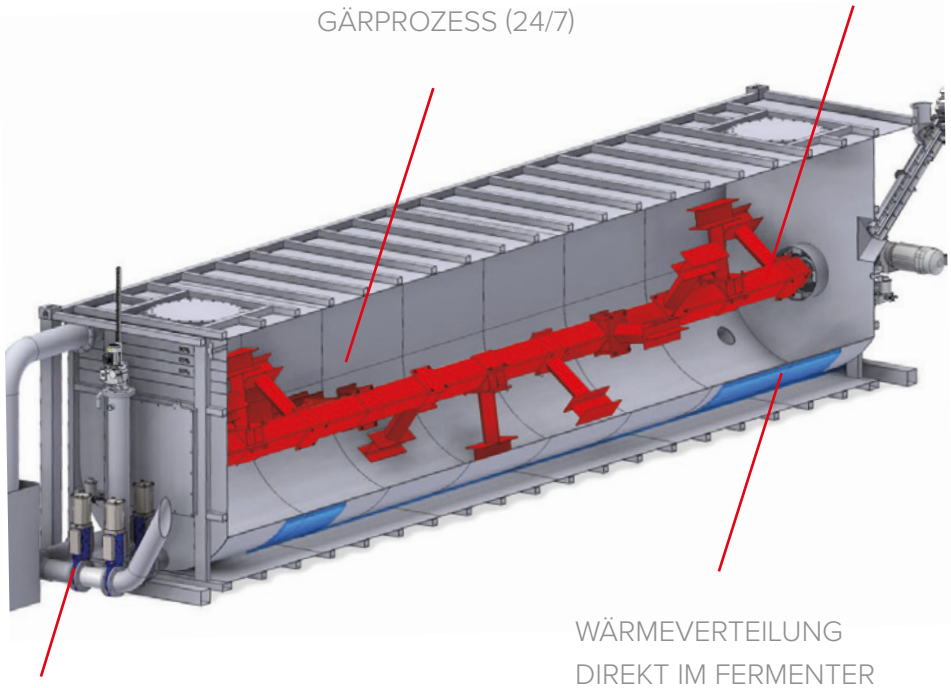

AUSTRAG DURCH
KOLBENPUMPE,
SCHIEBERSYSTEM UND
ROHRLEITUNG

WÄRMEVERTEILUNG
DIREKT IM FERMENTER
KEIN EXTERNER
HEIZCONTAINER

ENERGIEAUTARK SEIN

Der TTV OX, ein Micro Pfropfenstromfermenter, wurde speziell zur Vergärung verschiedenster, organischer Abfälle (z.B. Bioabfälle, Speisereste etc.) für den lokalen Betrieb, direkt vor Ort entwickelt. Betriebe, Gemeinden oder Restaurants haben so den Vorteil, aus den eigenen, wertvollen Abfall-Rohstoffen Bioenergie zu gewinnen – nämlich genau dort, wo sie anfallen. Das spart Transport- und Energiekosten, reduziert die Abfallentsorgungskosten, schont die Umwelt und macht energieautark.

STANDARDGRÖSSEN

- 20‘ Container (Standard)
  Kapazität: 220 t/a, 0,6 t/d, 20 m^3 (Nettovolumen)
- 30‘ Container (Standard)
  Kapazität: 380 t/a, 1,0 t/d, 32 m^3 (Nettovolumen)
- 40‘ Container (Standard)
  Kapazität: 500 t/a, 1,5 t/d, 45 m^3 (Nettovolumen)

Obermarktstraße 48
6410 Telfs / Tirol / Österreich

T. +43 5262 6903-0
F. +43 5262 6903-210
umwelt@thoeni.com

www.thoeni.com

Vorbehaltlich technischer Änderungen, Druck- und Satzfehler. / © Thöni Industriebetriebe GmbH / 2022